DIGIFLOW®

Medidor de Vazão tipo Turbina Para líquidos

Modelo: ADI-k...

Modelo: SFL-1220R10

- Range de medição: 0,5 - 20 l/min. água
- Precisão: ± 1% do span
- pmá x. 250 bar; tmax. 90°C
- Range de viscosidade: baixa viscosidade
- Conexão: G 3/8, conector p/ mangueira
- Material: 1.4305, PVDF
- Saída: pulsos
- Sem desgaste
- Fluído: Transmissão de luz infravermelha

Modelo: SFL-1320S10

Descrição

O medidor de vazão modelo SFL para vazão baixa é particularmente apropriado para serviço em líquidos livres de sólidos. Os líquidos devem ser transmissivos por luz infravermelha (por exemplo: água, óleo, químicos). A combinação de material plástico ou aço inoxidável permite medição de vazão em líquidos corrosivos e agressivos.

Áreas de Aplic ação

O medidor de vazão modelo SFL para vazão baixa é particularmente apropriado para serviço em líquidos livre de sólidos.

Os líquidos devem ser transmissivos por luz infravermelha (por exemplo: água, óleo, quí- micos).

A combinação de material plástico ou aço inoxi dável permite medição de vazão em líquidos corrosivos e agressivos.

Aplicações

Líquidos de baixa viscosidade (sólidos < 20µm).
Sistemas de envase e enchimento
(Indústria de Bebidas e Alimentícia)
Controle de Batelada
(com controlador de batelada externo)
Líquidos agressivos

Princípio de funcionamento

O fluído movimenta a turbina de acordo com a sua velocidade. A turbina suspensa garante uma longa vida de serviço ao medidor. O movimento da turbina é detectado sem nenhum contato mecânico por diodos infravermelhos e depois é convertido para pulsos. Este sinal de saída é linear e proporcional a vazão Este medidor de vazão pode ser instalado em qualquer posição.

Dados Técnicos

Valor de reação:	aprox. 0,08 l/min
Temp. max. do fluído :	-20° a +90°C
Pressão max. de oper.:	16 bar (PVDF) 250 bar (aço inox.)
Precisão:	±1% do span
Repetibilidade:	± 0,3% do valor medido
Intercambiabilidade:	± 2,5% do valor medido
Alimentação :	5 a 24 VCC (12 a 24 mA)
Sinal de saída:	p ulsos, aprox.100 - 2000 Hz (onda quadrada sem passa gem de zero)
Fator K:	aprox. 6000 pulsos/litro
Material:	Invólucro em PVDF e turbina em Vectra ou Aço inox. 1.4305 e turbina em Vectra O-ring Viton ou EPDM
Conexão mecânica:	G 3/8 macho ou Conector p/ mangueira (10mm) G 3/8 fêmea(somente em Aço Inoxidável)
Conexão elétrica :	cabo com 3 condutores (aprox. 15 cm) encapsulado no invólucro Conector Hirschmann GDSN207 (somente em Aço Inoxidável)

Perda de Carga

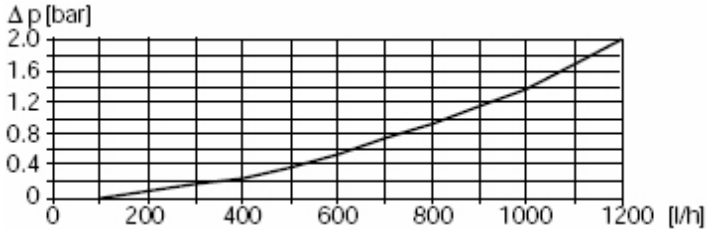

Dimensões

Modelo: SFL-1220 R10

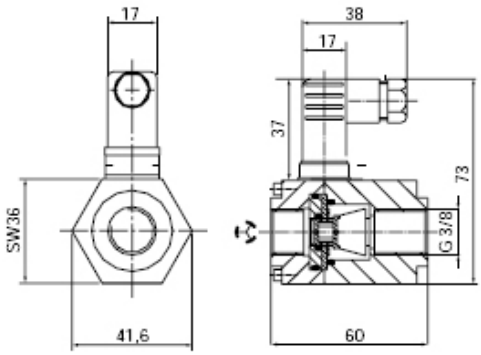

Modelo: SFL-1320 R10

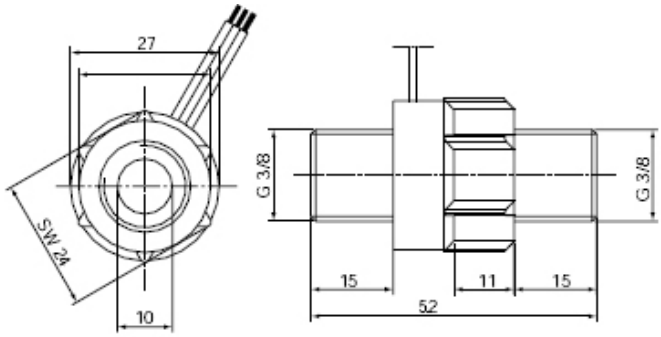

Códigos (Exemplo: SFL-1220R10)

Modelo	Material corpo/rotor	Conexão	Range de medição l/min. água	Frequência de Saída	$T_{max.}$	$P_{max.}$
SFL-1220 R10	aço inox. 1.4305	G ⅜ fêmea	0,5-20	100-2000 Hz	-20 - +90°C	250 bar
SFL-1320 R10	PVDF/Vectra	G ⅜ macho	0,5-20	100-2000 Hz	-20 - +90°C	16 bar
SFL-1320 S10	PVDF/Vectra	Con. p/mang. 10 mm	0,5-20	100-2000 Hz	-20 - +90°C	16 bar